BAC À LESTER POUR FIXATION DE PANNEAU SOLAIRE

ref.889250

Importé par Arlux
Traverse de la Bastisonne
13400 Aubagne
Contact: https://powup.fr/contact/
ou contact@powup.fr
tel. 04-91-02-50-90

Avant toute installation ou opération de maintenance du produit, veuillez consulter le guide complet d'installation des systèmes de fixation des panneaux solaire via le lien ou le QR-code.

https://api.pim-arlux.fr/static/notices/POW'UP_GUIDE_Installation_Syst%C3%A8me_de_fixation_PV.pdf

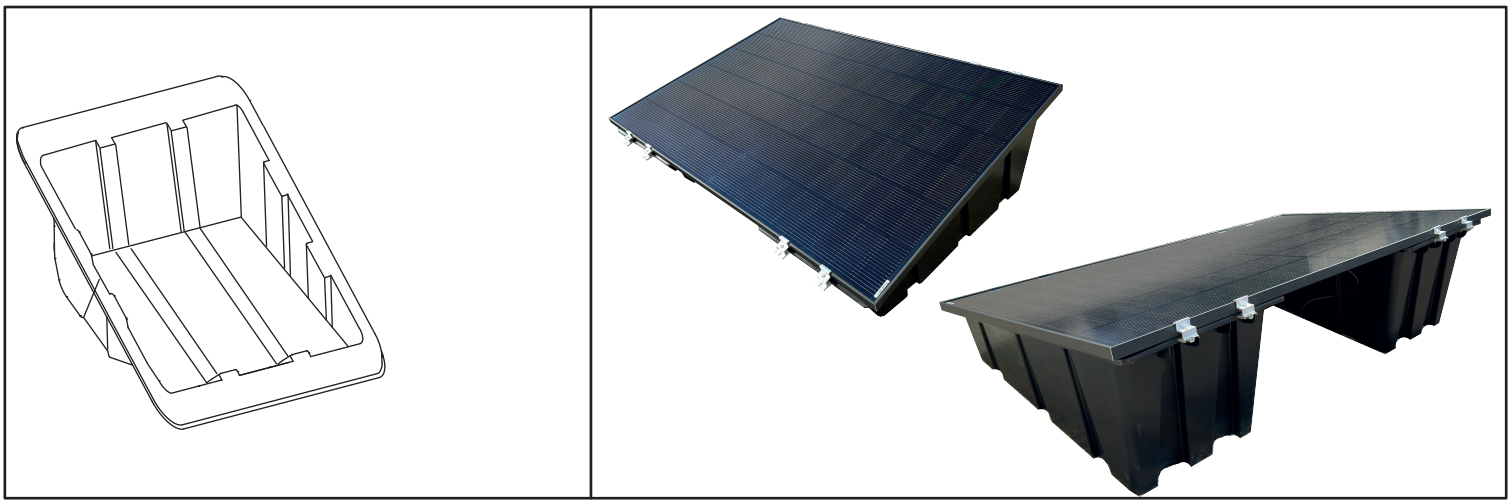

DESCRIPTION

Bac à lester pour fixation de panneaux solaire a sol, ou sur toitures plates d'une inclinaison maximale de 5° sans les percer. Le bac à lester doit être alourdie au moyen de lest (gravier, dalles de ciment etc.) afin de pouvoir faire face au charges dues au vent. Le poids de lest nécessaire dépend de la hauteur du bâtiment, de sa situation et de la constitution du support, ainsi que des charges dues au vent.Des valeurs indicatives pour le lest peuvent également être calculées sur la base de **l'Eurocode 1 (EN 1991)**. Ce produit peut être installé dans un emplacement où la température ambiante peut varier entre -40°C et 60°C.

AVERTISSEMENT

Avant toute opération de maintenance ou d'installation, veuillez consulter le guide complet d'installation des supports (voir lien et QR-code en haut de page).

Durant l'installation, la surface de toit doit être exempte de saleté, de neige et de glace. L'installation du produit doit être réalisée par une personne qualifiée et conformément aux normes en vigueur et directives actuelles portant sur la sécurité.

Des déformations élastiques peuvent survenir suite au transport et à l'emballage. Ceci n'altère pas bon fonctionnement du produit.

GUIDE D'INSTALLATION RAPIDE

Installez les supports de fixation aux emplacements définit

1

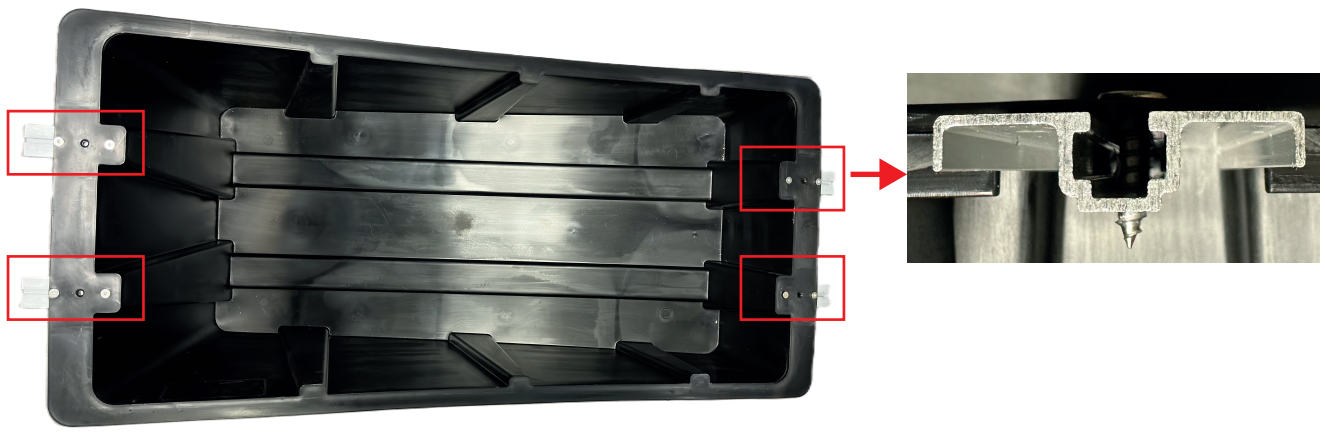

BAC À LESTER POUR FIXATION DE PANNEAU SOLAIRE

ref.889250

Importé par Arlux
Traverse de la Bastisonne
13400 Aubagne
Contact: https://powup.fr/contact/
ou contact@powup.fr
tel. 04-91-02-50-90

Avant toute installation ou opération de maintenance du produit, veuillez consulter le guide complet d'installation des systèmes de fixation des panneaux solaire via le lien ou le QR-code.

https://api.pim-arlux.fr/static/notices/POW'UP_GUIDE_Installation_Syst%C3%A8me_de_fixation_PV.pdf

1

Insérer ensuite l'écrou avec son support sur les fixations.

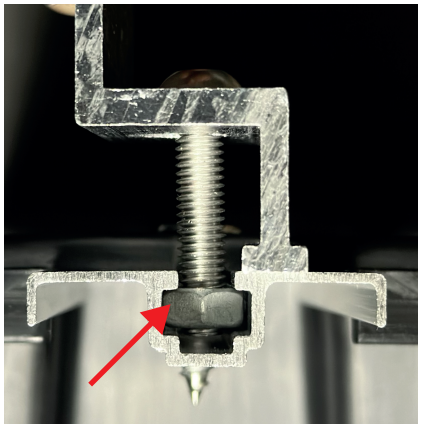

2

Installez le panneau, puis serrer fermement les vis de serrage.

